Husqvarna

SERVICE

5

I0400011

IPL, R 50 S, 2004-01, 106 31 39-61

R 50 S

Spare parts
Ersatzteile
Pièces détachées
Reserve onderdelen
Repuestos
Reservdelar

GPL®

106 31 39-61

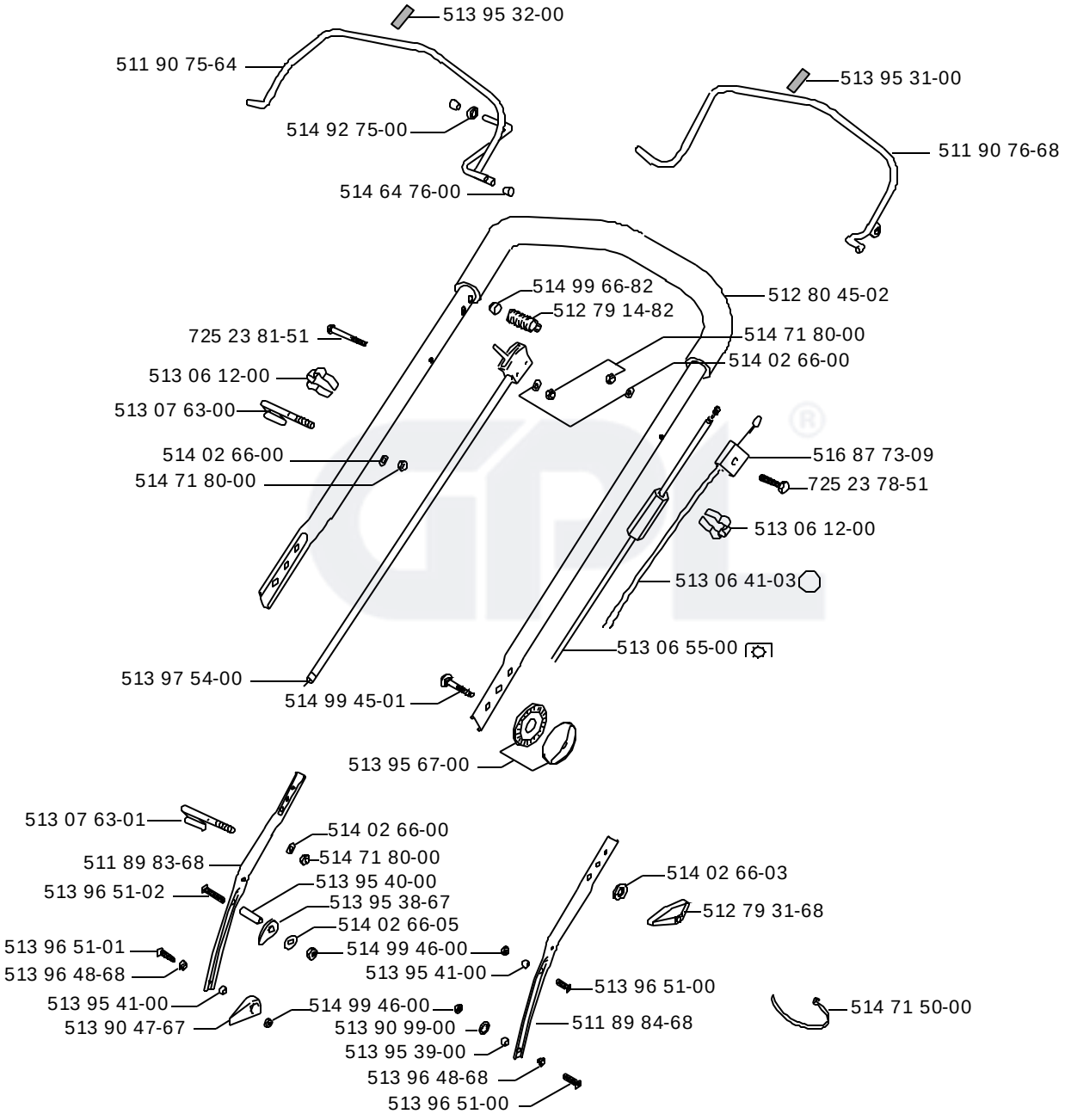
513 95 32-00
511 90 75-64
513 95 31-00
514 92 75-00
511 90 76-68
514 64 76-00
514 99 66-82
512 80 45-02
512 79 14-82
725 23 81-51
514 71 80-00
514 02 66-00
513 06 12-00
513 07 63-00
514 02 66-00
516 87 73-09
514 71 80-00
725 23 78-51
513 06 12-00
513 06 41-03
513 06 55-00
513 97 54-00
514 99 45-01
513 95 67-00
513 07 63-01
514 02 66-00
514 71 80-00
511 89 83-68
513 95 40-00
513 96 51-02
513 95 38-67
514 02 66-05
513 96 51-01
514 99 46-00
513 96 48-68
513 95 41-00
513 95 41-00
514 99 46-00
513 90 47-67
513 90 99-00
513 95 39-00
513 96 48-68
513 96 51-00
514 02 66-03
512 79 31-68
513 96 51-00
511 89 84-68
514 71 50-00

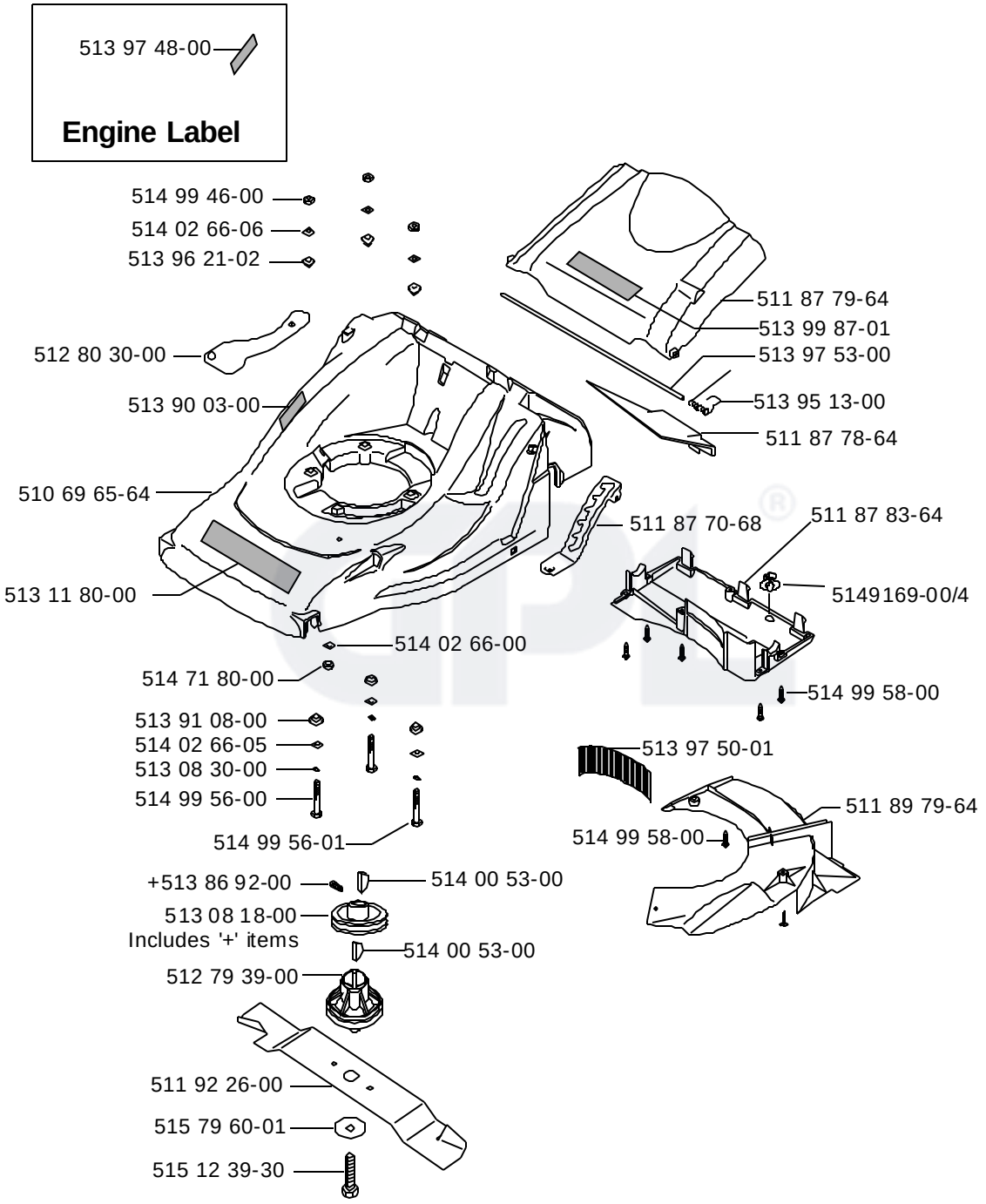
513 97 48-00
Engine Label
514 99 46-00
514 02 66-06
513 96 21-02
512 80 30-00
513 90 03-00
510 69 65-64
513 11 80-00
514 02 66-00
514 71 80-00
513 91 08-00
514 02 66-05
513 08 30-00
514 99 56-00
514 99 56-01
+513 86 92-00
514 00 53-00
513 08 18-00
Includes '+' items
514 00 53-00
512 79 39-00
511 92 26-00
515 79 60-01
515 12 39-30
511 87 79-64
513 99 87-01
513 97 53-00
513 95 13-00
511 87 78-64
511 87 70-68
511 87 83-64
5149169-00/4
514 99 58-00
513 97 50-01
511 89 79-64
514 99 58-00

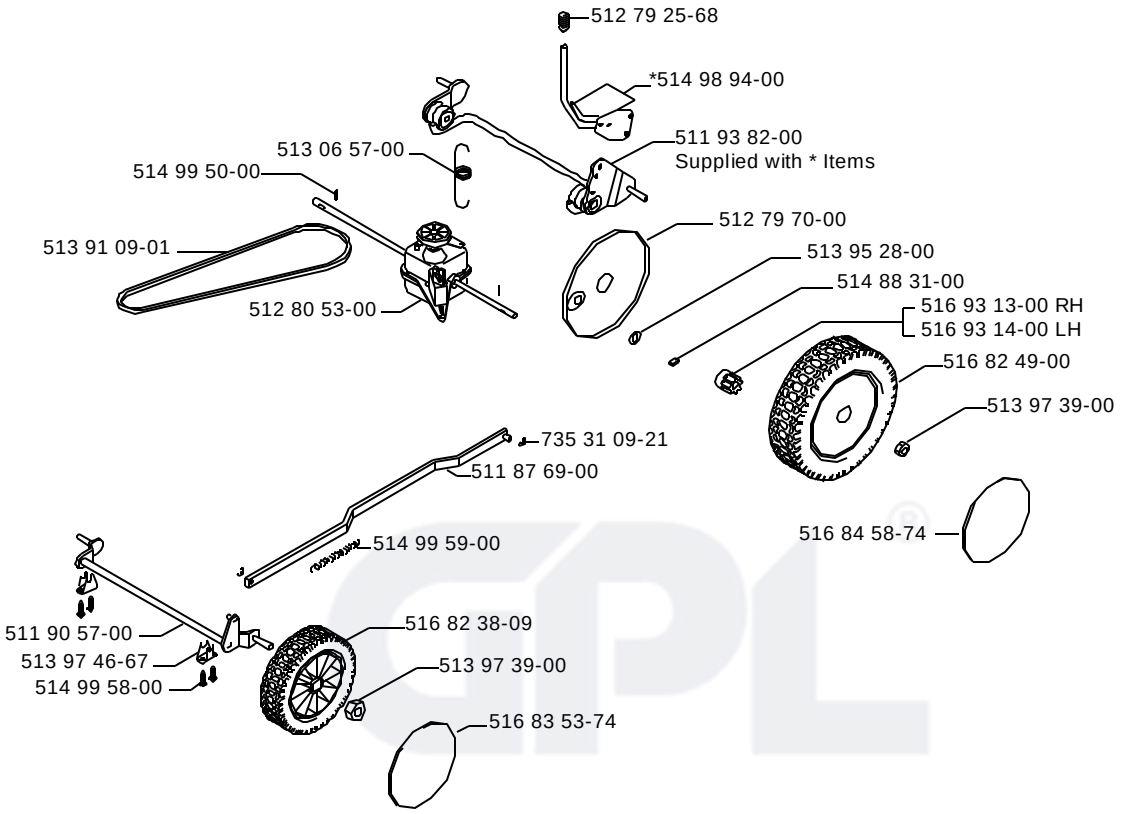
512 79 25-68
*514 98 94-00
511 93 82-00
Supplied with * Items
513 06 57-00
514 99 50-00
512 79 70-00
513 91 09-01
513 95 28-00
514 88 31-00
512 80 53-00
516 93 13-00 RH
516 93 14-00 LH
516 82 49-00
513 97 39-00
735 31 09-21
511 87 69-00
516 84 58-74
514 99 59-00
511 90 57-00
516 82 38-09
513 97 46-67
513 97 39-00
514 99 58-00
516 83 53-74

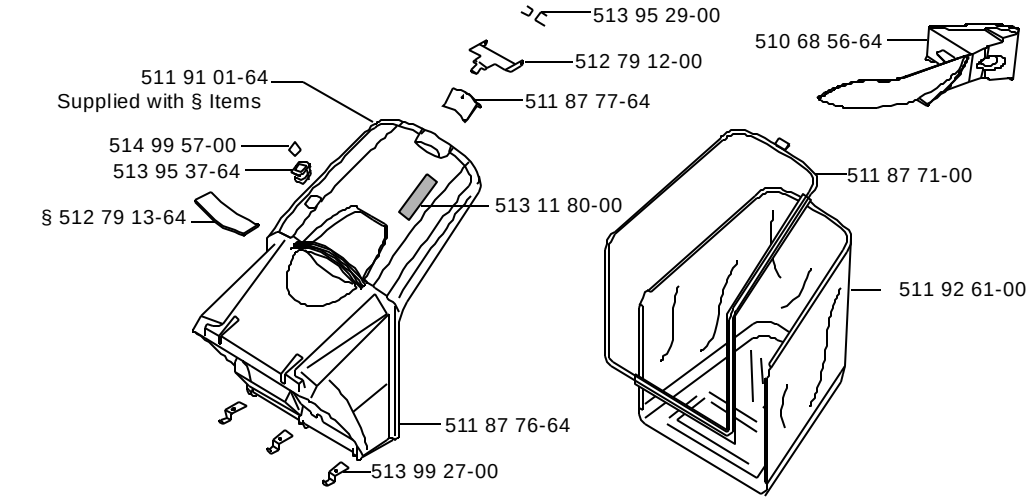
513 95 29-00
510 68 56-64
512 79 12-00
511 91 01-64
Supplied with § Items
511 87 77-64
514 99 57-00
513 95 37-64
511 87 71-00
§ 512 79 13-64
513 11 80-00
511 92 61-00
511 87 76-64
513 99 27-00